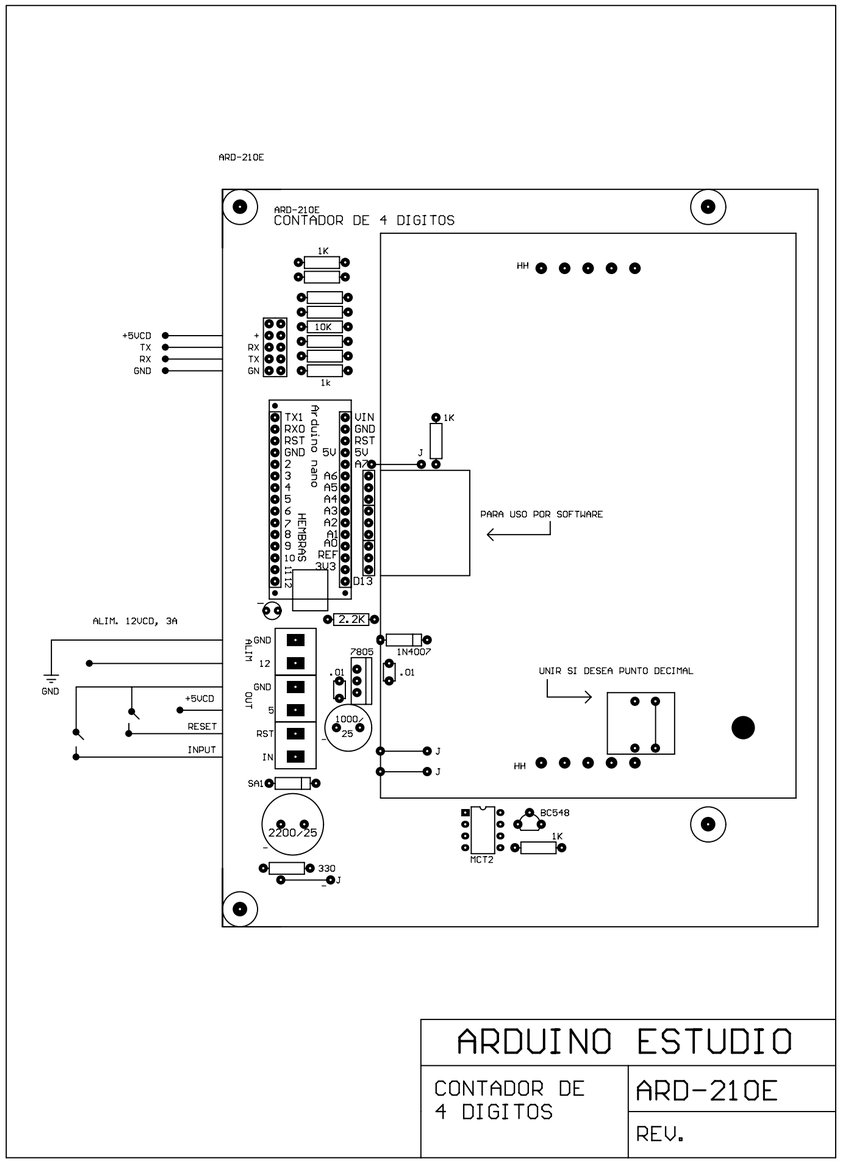

ARDUINO ESTUDIO	
CONTADOR DE 4 DIGITOS	ARD-210E
	REV.